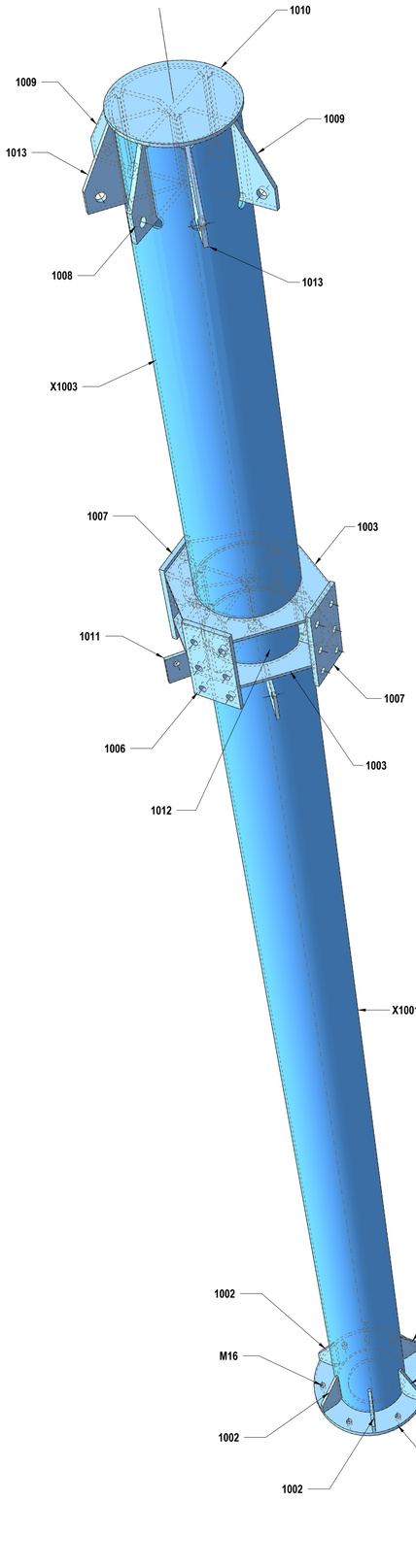

B CM01 ASSIEME COLONNE C01
Scala: -

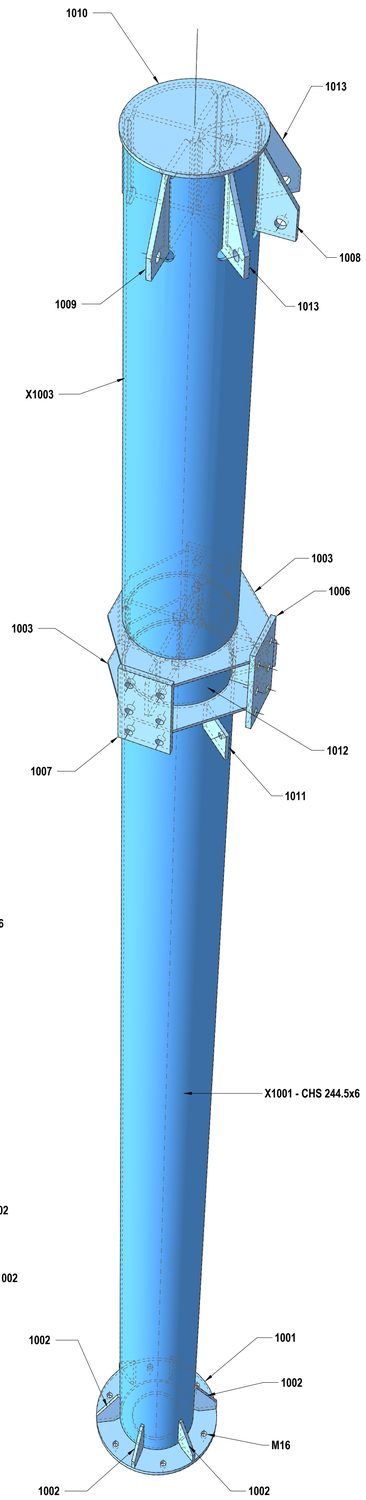

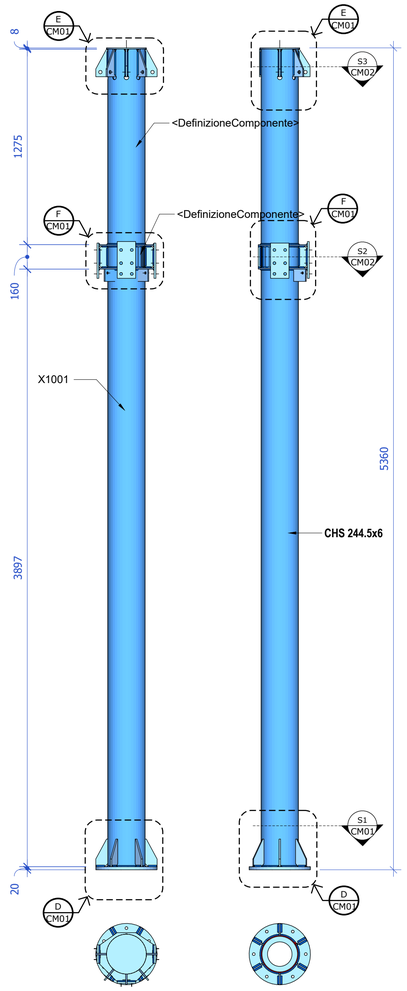

C CM01 COLONNA C01
Scala: 1:20

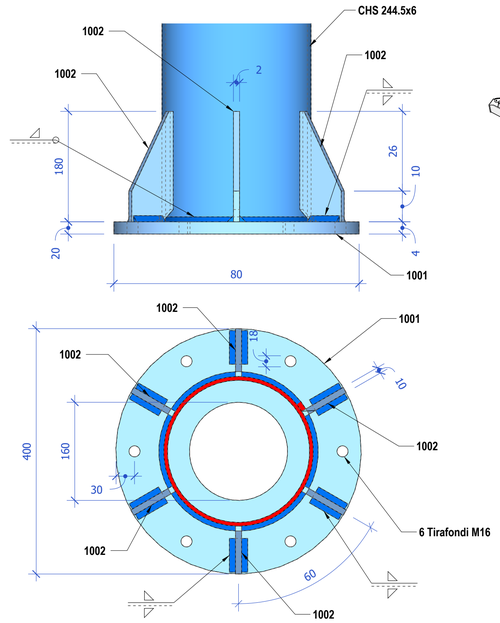

D CM01 DETTAGLIO NODO DI BASE - S1
Scala: 1:5

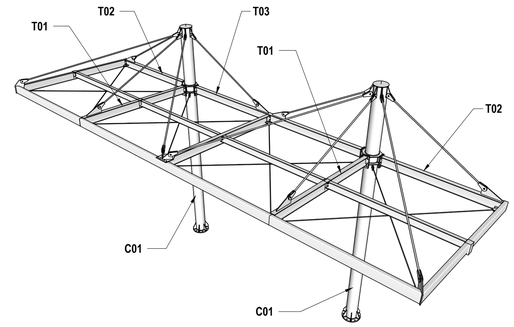

ASSIEME COMPLESSIVO A CM01
Scala: -

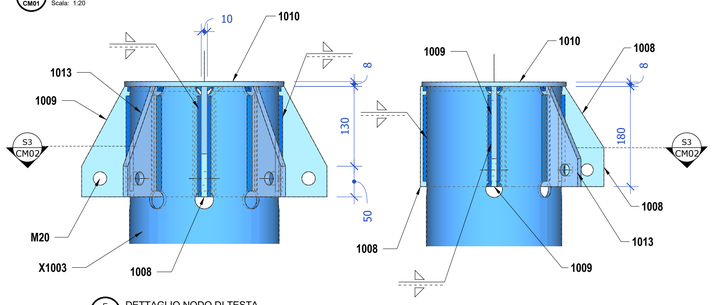

E CM01 DETTAGLIO NODO DI TESTA
Scala: 1:5

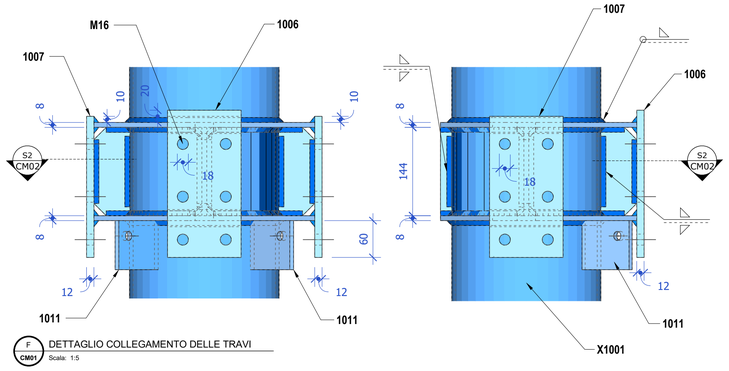

F CM01 DETTAGLIO COLLEGAMENTO DELLE TRAVI
Scala: 1:5

NOTE GENERALI

Classe di esecuzione secondo UNI EN 1090: **EXC2**;
L'impresa esecutrice delle opere in carpenteria metallica deve essere in possesso di tutte le certificazioni previste dal DM 17/01/2018 e dalla UNI EN 1090;
L'impresa ha l'onere di effettuale il rilievo dettagliato della struttura esistente, con lo scopo di verificare le misure del progetto esecutivo.
In particolare dovranno essere rilevate le interferenze nella zona delle nuove fondazioni e le altezze riferite alla trave reticolare esistente.

MATERIALI

Acciaio per profili laminati: S275JR salvo diverse indicazioni;
Acciaio per profili sottili: S275JR salvo diverse indicazioni;
Acciaio per piatti e lamiere: S275JR, salvo diverse indicazioni;
Controlli visivi su tutte le saldature, fare riferimento alla norma UNI EN-1090;
Bulloneria e barre filettate classe 8.8;
Elettrodi per saldature a rivestimento basico.

Salvo dove diversamente indicato, le saldature dovranno essere eseguite conformemente ai seguenti dettagli:

Cordone d'angolo:

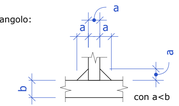

Piena penetrazione:

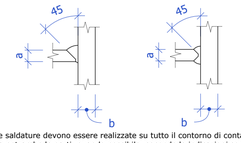

Le saldature devono essere realizzate su tutto il contorno di contatto da entrambe le parti, quando possibile, secondo le indicazioni sopra riportate.
Tutte le lavorazioni di cianfrinatura devono essere eseguite in officina secondo normativa.

PIANI DI PROIEZIONE

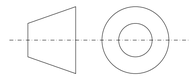

COLORI

- Carpenteria metallica - Profili semplici e lavorati
- Carpenteria metallica - Piastrame e lamiere
- Carpenteria metallica - Saldature
- Carpenteria metallica - Bulloneria
- Parti sezionate

COLONNE C01
PARTICOLARI E DETTAGLI COSTRUTTIVI